Cazaux

Scheda Técnica || LC 35/70||

LC 35/70

Pompe a velocità lenta SERIE 100

|| CARATTERISTICHE

- Pompa a girante flessibile in Neoprene
- Ridotta velocità di rotazione
- Corpo di mandata in acciaio inox 316 L
- Flusso: 35 - 70 hl/ h
- Velocità: 230 - 460 Giri/min
- Dissoluzione ridotta dell'ossigeno (<5µg/l)
- Invertitore del senso di marcia
- Pompa montata su carrello inox
- Potenza : 1,1 kW

|| USO

- Rimontaggio
- Disincrostazione
- Filtrazione
- Imbottigliamento
- Riempimento di botti

|| FLUSSO/PRESSIONE

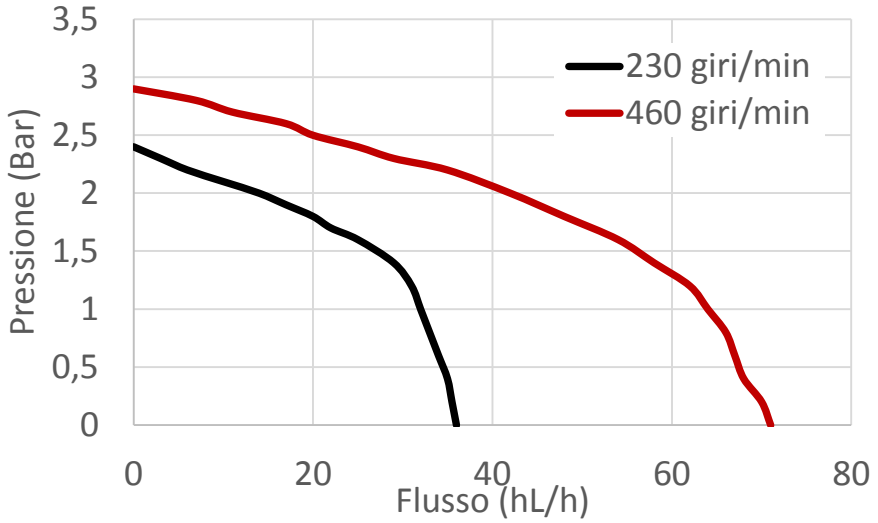

Queste prove sono state effettuate con 3 metri di tubo in aspirazione e in scarico con acqua a 15°C. Le perdite di carico dipendono dalla lunghezza dei tubi utilizzati, dalla la natura del prodotto trasportato e dal girante.

|| DIMENSIONI

Peso : 31 kg

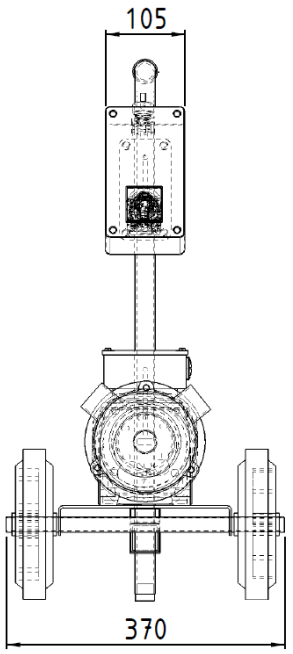

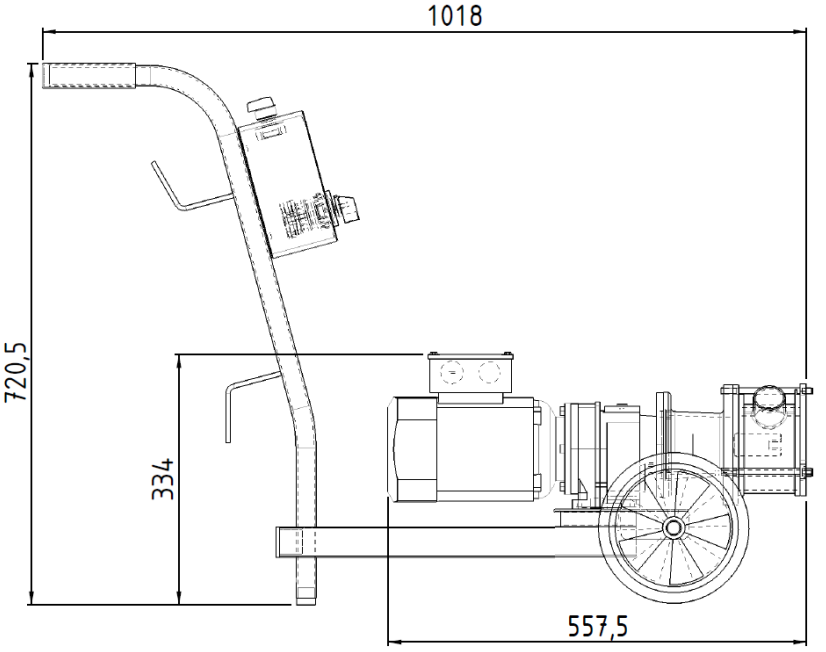

Documento non contrattuale.

CAZAUX - ZA de Lalande - Route de Lalande - 33450 Montussan - France
Phone : +33 5 57 77 70 70 - Fax : +33 5 57 77 70 79
Email : commercial@rotorflex.com – Sito : www.rotorflex.com