Cazaux

Fiche Technique || LC 35/70 ||

# LC 35/70

Pompe vitesse lente série 100

## || CARACTERISTIQUES

- Pompe à impulseur flexible en Néoprène
- Vitesse de rotation réduite : délicatesse assurée
- Corps de pompe inox 316 L en fonderie de précision
- Débits: 35 et 70 hl/ h
- Vitesses: 230 et 460 tr/min
- Pompe sur chariot inox
- Faible dissolution de l'oxygène (<0,05mg/L)
- Inverseur sens de marche
- Puissance : 1,1 kW

## || UTILISATIONS

- Remontage
- Filtration
- Embouteillage
- Détartrage
- Entonnage

## || PRESSION / DÉBIT

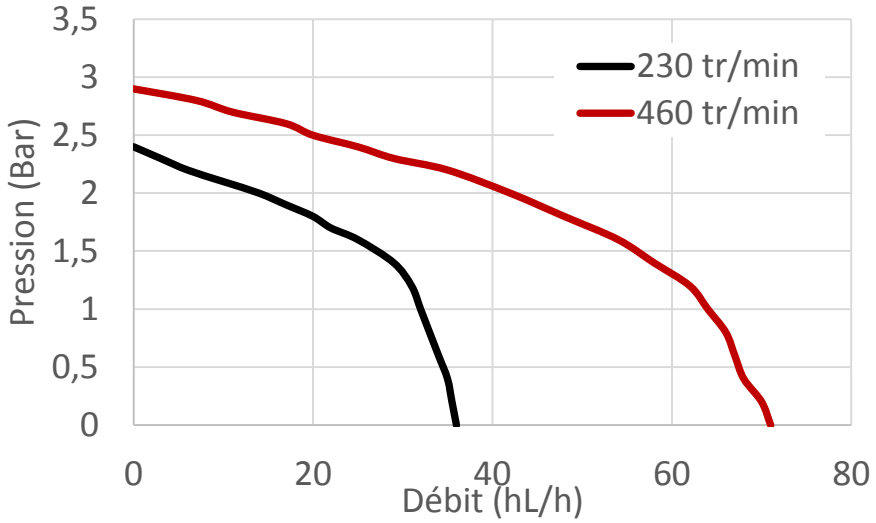


Essais effectués avec 3m de tuyau Ø50 dans une eau à 15°C. Les pertes de charges peuvent être différentes selon la tuyauterie utilisée, la nature du produit véhiculé et l'impulseur.

## || ENCOMBREMENT

Poids : 31 kg

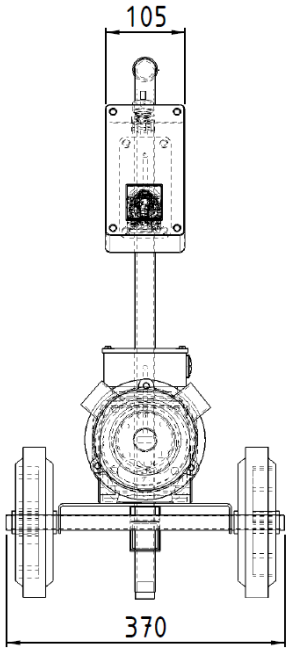


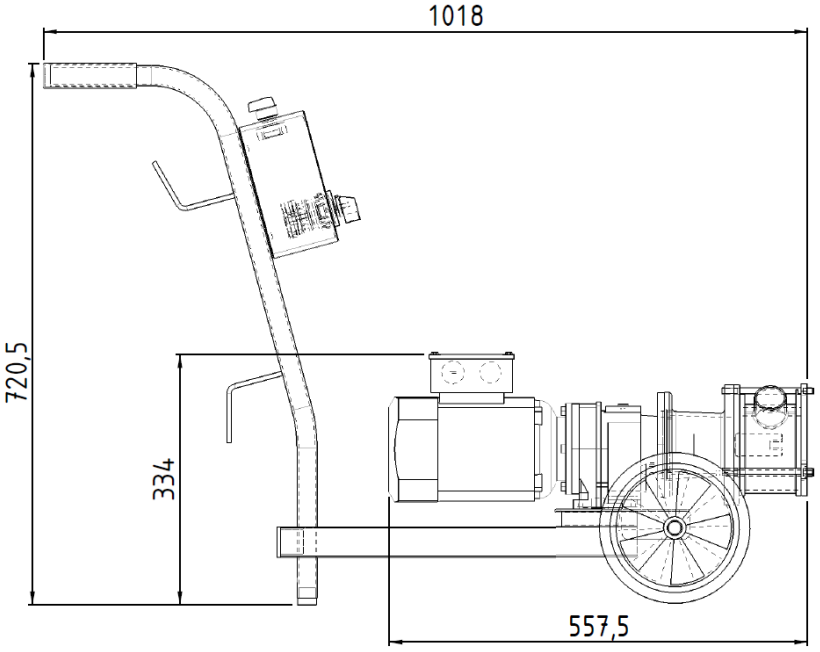




CAZAUX - ZA de Lalande - Route de Lalande - 33450 Montussan - France
Tél : +33 (0)5 57 77 70 70 - Fax : +33(0)5 57 77 70 79
Email : commercial@rotorflex.com – Site : www.rotorflex.com